BOSCH
Des technologies pour la vie

Série 2, Hotte murale, 80 cm, Noir
DWK87EM60

B

Eclairage LED

Accessoires en option

DHZ5276 : FILTRE A CHARBON ACTIF
DWZ0XX0J0 : KIT DE RECYCLAGE INTEGRE LONGUE DUREE
DWZ1DX1I6 : MODULE DE RECYCLAGE INTEGRE CLEANAIR +
DWZ1EK1U1 : KIT DE RECYCLAGE
DWZ1FX5C6 : MODULE DE RECYCLAGE CLEANAIR PLUS
DWZ1FX5D1 : KIT DE RECYCLAGE REGENERANT
DZZ1XX1B6 : FILTRE A CHARBON CLEANAIR PLUS

Hotte inclinée : idéale pour garder un oeil sur vos poêles et casseroles.

- **Silence et efficacité :** bruit minimum, puissance d'aspiration maximum
- **Commande tactile TouchSelect :** votre hotte vous obéit au doigt et à l'œil.
- **Vitesse intensive :** élimine efficacement et rapidement les odeurs.
- Eclairage LED à faible consommation qui fournit une lumière blanche idéale pour votre zone de cuisson.
- Installation possible en évacuation pour vous assurer une qualité d'air optimale dans votre cuisine.

Données techniques

Typologie : Wall-mounted
Certificats de conformité : CE, VDE
Longueur du cordon électrique : 130 cm
Hauteur de la cheminée : 484-770/554-830 mm
Hauteur du produit, sans cheminée : 296 mm
Ecart minimal avec la table de cuisson électrique : 450 mm
Ecart minimal avec la table de cuisson gaz : 650 mm
Poids net : 15,262 kg
Type de commandes : Electronique
Nombre de vitesses : 3 vitesses + 1 intensif
Débit d'air maximum en évacuation : 399 m^3/h
Débit de l'aspiration en Recyclage d'air position turbo : 474 m^3/h
Débit maximum d'aspiration en recyclage d'air : 349 m^3/h
Débit d'air position intensive en évacuation : 669 m^3/h
Nombre de lampes : 2
Niveau sonore : 60 dB(A) re 1 pW
Diamètre du réducteurd'évacuation d'air : 120 / 150 mm
Matériau du filtre à graisses : Aluminium résistant au lave-vaisselle
Code EAN : 4242005180141
Puissance de raccordement : 255 W
Intensité : 10 A
Tension : 220-240 V
Fréquence : 50; 60 Hz
Type de prise : Fiche cont.terre/Gard.fil ter.

4 242005 180141

Série 2, Hotte murale, 80 cm, Noir
DWK87EM60

Hotte inclinée : idéale pour garder un oeil sur vos poêles et casseroles.

Design :

- Hotte inclinée
- Noir et verre

Puissance :

- En mode évacuation, recyclage
- Touches, 4 vitesses d'aspiration dont 1 intensive
- Niveau sonore (min/max) en fonctionnement normal : 48/60 dB
- Débit d'air en évacuation selon la norme DIN/EN 61591
  fonctionnement normal : 399 m^3/h
  position intensive : 669 m^3/h

Confort/Sécurité :

- Commande touchControl
- Aspiration périmétrale
- Eclairage LED 2 x 3 W
- Positions intensives avec retour automatique au bout de 6 minutes
- 2 filtre(s) à graisse métallique(s) lavable au lave-vaisselle

Données techniques :

- Classe d'efficacité énergétique B* sur une échelle allant de A+++ à D
- Consommation énergétique moyenne : 59.4 kWh/an*
- Classe d'efficacité ventilateur : B*
- Classe d'efficacité éclairage : A*
- Classe d'efficacité filtre à graisse : C*
- Câble de raccordement avec prise : 1.3 m
- Puissance de raccordement : 255 W
- Intensité lumineuse : 114 lux
- Température de couleur : 3500 K

**Conformément au règlement délégué européen No 65/2014*

Série 2, Hotte murale, 80 cm, Noir
DWK87EM60

Mesures en mm

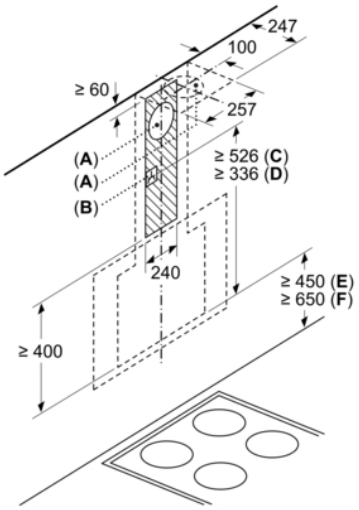

A: Sortie d'air
B: Prise
C: Kit de recyclage Clean Air Plus

mesures en mm

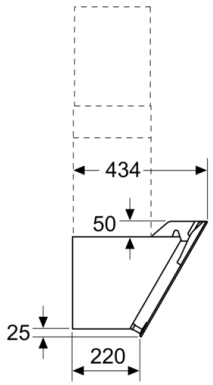

Mesures en mm

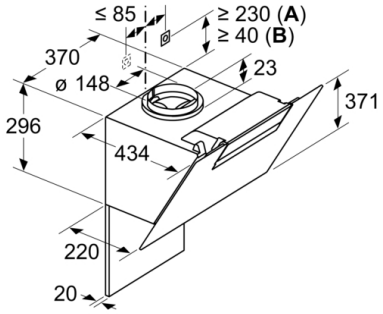

A: Air propre intégré
B: Évacuation d'air ou ensemble de circulation d'air standard
Respecter l'épaisseur maximale de la paroi arrière.

Mesures en mm

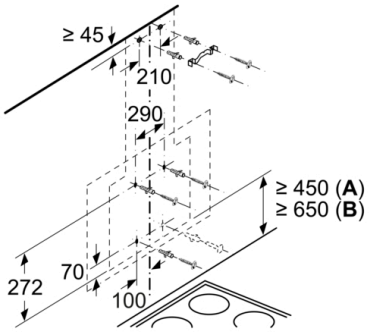

En partant du bord supérieur du support casserole
A: Électr.
B: Gaz

Mesures en mm

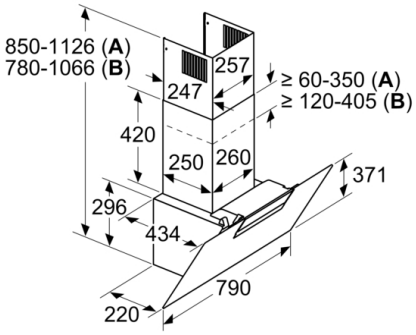

A: Circulation d'air
B: Évacuation d'air - diriger les fentes vers le bas