BOSCH
Des technologies pour la vie

Série 2, Hotte murale, 90 cm, Noir
DWP94BC60

D

Eclairage LED

Accessoires en option

DHZ5275 : KIT DE RECYCLAGE
DHZ5276 : FILTRE A CHARBON ACTIF

Hotte pyramide : performance et harmonie parfaite dans votre cuisine

- **Silencieuse :** performance d'extraction maximale avec un minimum de nuisance sonore.
- Eclairage LED à faible consommation qui fournit une lumière blanche idéale pour votre zone de cuisson.
- Installation possible en évacuation pour vous assurer une qualité d'air optimale dans votre cuisine.

Données techniques

Typologie : Wall-mounted
Certificats de conformité : CE, VDE
Longueur du cordon électrique : 130 cm
Hauteur de la cheminée : 553-730/573-730 mm
Hauteur du produit, sans cheminée : 246 mm
Ecart minimal avec la table de cuisson électrique : 550 mm
Ecart minimal avec la table de cuisson gaz : 650 mm
Poids net : 9,922 kg
Type de commandes : Mécanique
Nombre de vitesses : 3
Débit d'air maximum en évacuation : 365 m^3/h
Débit maximum d'aspiration en recyclage d'air : 213 m^3/h
Nombre de lampes : 2
Niveau sonore : 65 dB(A) re 1 pW
Diamètre du réducteurd'évacuation d'air : 120 / 150 mm
Matériau du filtre à graisses : Aluminium résistant au lave-vaisselle
Code EAN : 4242005026791
Puissance de raccordement : 100 W
Intensité : 10 A
Tension : 220-240 V
Fréquence : 50; 60 Hz
Type de prise : Fiche cont.terre/Gard.fil ter.

4 242005 026791

Série 2, Hotte murale, 90 cm, Noir
DWP94BC60

Hotte pyramide : performance et harmonie parfaite dans votre cuisine

Design :

- Hottes pyramidales

Puissance :

- En mode évacuation, recyclage
- 1 moteur
- Touches, 3 vitesses d'aspiration
- Niveau sonore (min/max) en fonctionnement normal : 50/65 dB
- Débit d'air max. en évacuation selon la norme DIN/EN 61591: 365 m^3/h

Confort/Sécurité :

- Eclairage LED 2 x 3 W
- 3 filtre(s) à graisse métallique(s) lavable au lave-vaisselle

Données techniques :

- Classe d'efficacité énergétique D* sur une échelle allant de A+++ à D
- Consommation énergétique moyenne : 53.1 kWh/an*
- Classe d'efficacité ventilateur : E*
- Classe d'efficacité éclairage : A*
- Classe d'efficacité filtre à graisse : D*
- Câble de raccordement 1.3 m
- Puissance de raccordement : 100 W
- Intensité lumineuse : 94 lux
- Température de couleur : 3500 K

Série 2, Hotte murale, 90 cm, Noir
DWP94BC60

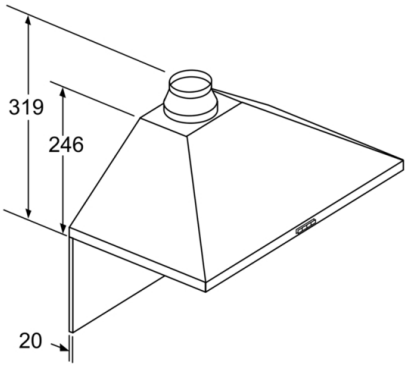

Pour l'utilisation d'une paroi arrière, tenir compte de la conception de l'appareil.

Mesures en mm

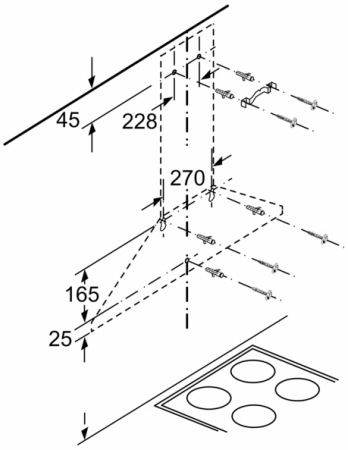

Mesures en mm

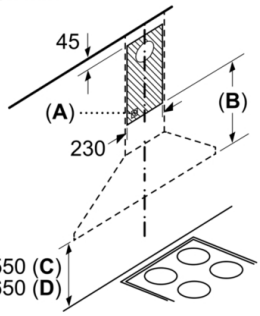

A :prise
B :évacuation d'air : ≥ 280 ;
circulation d'air : ≥ 490
C :électr.
D :gaz, en partant du bord supérieur du porte-casseroles

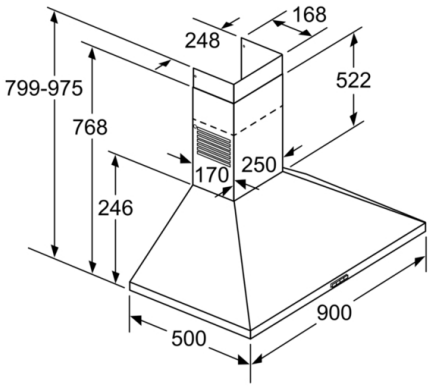

Mesures en mm