N 70, Tiroir chauffant, 60 x 14 cm, Inox
N17HH10N0

PASSIONNÉMENT CUISINE DEPUIS 1877

Tiroir de 14cm de hauteur.

- √ Push-Pull : une simple pression sur le tiroir pour l'ouvrir ou le fermer.
- √ Installation avec un appareil compact - combiner votre tiroir avec un appareil de niche 45 cm

Équipement

Données techniques

Type de construction : Encastrable
Couleur de la façade : Inox
Nombre maximal d'assiettes : 12
Nombre maximum de tasses à espresso : 64
Dimensions du produit emballé : 210 x 660 x 660 mm
Niche d'encastrement : 140 x 560 x 550 mm
Code EAN : 4242004184577
Puissance maximum de raccordement électrique : 810 W
Intensité : 10 A
Tension : 220-240 V
Fréquence : 60; 50 Hz
Type de prise : Fiche cont.terre/Gard.fil ter.

4 242004 184577

Accessoires en option

Z11SZ60X0 KIT SEAMLESS COMBINAISON® 45 CM + 14 CM

N 70, Tiroir chauffant, 60 x 14 cm, Inox

N17HH10N0

COOKING PASSION SINCE 1877

Équipement

- Chargement jusqu'à 25 kg
- Chargement max.64 tasses espresso ou 12 assiettes (26cm)
- Volume 20 l
- 4 puissances de température de 40°C - 80°C (température de la surface du verre)
- 5 fonctions : décongélation pâte ou mets délicats, maintien au chaud des boissons et plats, préchauffage vaisselle, cuisson douce
- Système Push Pull (sans poignée)
- Boutons rotatifs

Données techniques :

- Puissance totale de raccordement : 0.81 kW
- Tension nominale : 220 - 240 V
- Câble de raccordement : 150 cm

COOKING PASSION SINCE 1877

Cotes

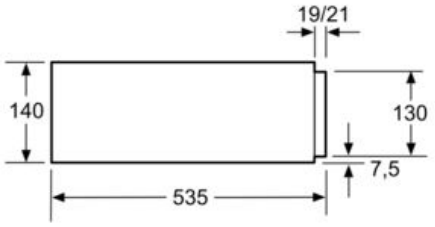

Il est possible d'installer
des fours compacts d'une hauteur
de 455 mm sur un tiroir chauffant.
Aucun faux-plancher n'est nécessaire.

Mesures en mm

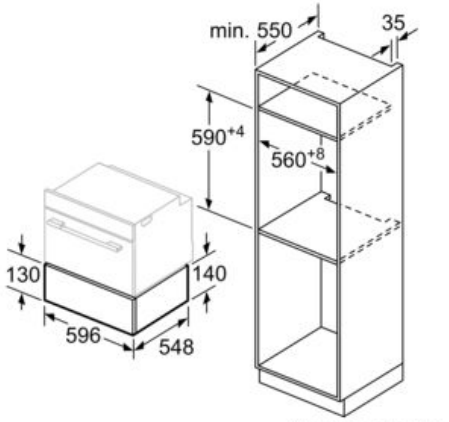

Mesures en mm