Série 2, Four intégrable, 60 x 60 cm, Inox
HBF154YS0

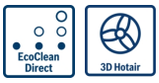

Accessoires intégrés
1 x grille
1 x lèchefrite pour pyrolyse

Air pulsé 3D : une distribution homogène de la chaleur pour des résultats de cuisson parfaits - à tous les niveaux.

- **EcoClean Direct :** un revêtement unique et malin qui élimine la graisse en chauffant pour faciliter le nettoyage.
- **Hotair 3D :** une répartition homogène de la chaleur pour des cuissons absolument parfaites, sur trois niveaux.
- **Rails télescopiques 2 niveaux :** une utilisation facile et sécurisée.
- **Boutons push-pull :** facilite le nettoyage.
- **Ecran LED, affichage rouge :** facile à utiliser.

Données techniques

Couleur de la façade : Inox
Type de construction : Encastrable
Système de nettoyage intégré : ecoclean (tous côtés), Hydrolyse
Niche d'encastrement : 575-597 x 560-568 x 550 mm
Dimensions appareil H x L x P : 595 x 594 x 548 mm
Dimensions du produit emballé : 670 x 680 x 650 mm
Matériau du bandeau : Acier inox
Matériau de la porte : Verre
Poids net : 33,426 kg
Volume utile du four : 66 l
Mode de cuisson : Chaleur de sole, Chaleur tournante, Chaleur tournante douce, Convection naturelle, Gril 3 puissances, Gril chaleur tournante, Position pizza
Matériau de la cavité : Autre
Contrôle de température : Mécanique
Nombre de lampe(s) : 1
Certificats de conformité : CE
Longueur du cordon électrique : 100 cm
Code EAN : 4242005047581
Nombre de cavités - (2010/30/CE) : 1
Classe énergétique (2010/30/CE) : A
Energy consumption per cycle conventional (2010/30/EC) : 0,98 kWh/cycle
Energy consumption per cycle forced air convection (2010/30/EC) : 0,79 kWh/cycle
Indice de classe énergétique - NOUVEAU (2010/30/CE) : 95,2 %
Puissance de raccordement : 3300 W
Intensité : 16 A
Tension : 220-240 V
Fréquence : 60; 50 Hz
Type de prise : Fiche cont.terre/Gard.fil ter.

4 242005 047581

Série 2, Four intégrable, 60 x 60 cm, Inox
HBF154YS0

Air pulsé 3D : une distribution homogène de la chaleur pour des résultats de cuisson parfaits - à tous les niveaux.

Nettoyage :

- Nettoyage Ecoclean

Design :

- Ecran LED affichage rouge
- Boutons escamotables, Boutons rotatifs, Bouton rond
- Intérieur de porte plein verre

Type de four/Modes de cuisson

- Volume 66 l
- 7 modes de cuisson :
  Hotair 3D, convection naturelle, gril air pulsé, position pizza, Chaleur de sole, Air pulsé doux, gril grande surface
- Réglage de température : 50 °C - 275 °C

Confort/Sécurité

- 2 niveau
- Horloge électronique
- Eclairage halogène
- Préchauffage Booster
- Sécurité enfants
- Ventilateur de refroidissement

Accessoires inclus :

- lèchefrite, grille

Données techniques :

- Câble de raccordement : Câble de raccordement 1 m
- Tension nominale : 220 - 240 V
- Puissance totale de raccordement : 3.3 kW
- Classe d'efficacité énergétique (selon norme EU 65/2014) : A sur une échelle allant de A+++ à D
  Consommation énergétique chaleur de voûte / de sole : 0.98 kWh
  Consommation énergétique air chaud : 0.79 kWh
  Cavité : 1
  Source de chaleur : électrique
  Volume cavité : 66 l

Série 2, Four intégrable, 60 x 60 cm, Inox
HBF154YS0

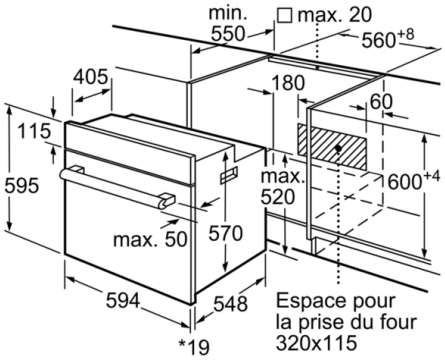

* 20 mm pour la façade métallique

Mesures en mm

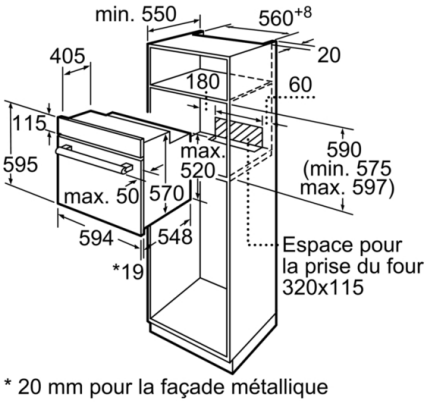

* 20 mm pour la façade métallique

Mesures en mm

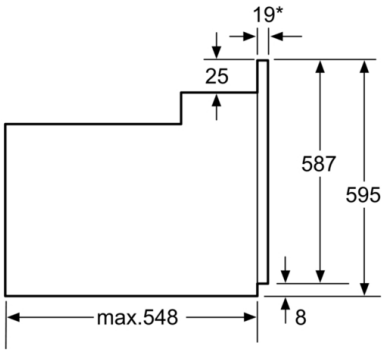

* En cas de façades métalliques 20mm

Mesures en mm