Fiche définitive : 24/06/2020

Lave-vaisselle tout-intégrable

DIE 2B19

PROGRAMMES

Lance simplement un programme quotidien qui lave et sèche la vaisselle en 85 minutes à 50°C ! Plus besoin de sélectionner le programme manuellement, une seule pression suffit.

Fast&Clean 28'
Un lavage optimal en seulement 28 min !

SCHEMA D'ENCASTREMENT

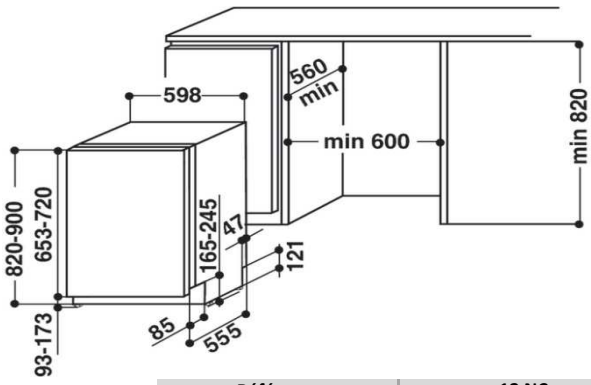

LABEL ENERGIE	
Classe d'efficacité énergétique	A+
Classe d'efficacité de lavage	A
Classe d'efficacité de séchage	A
Consommation d'eau (Litres/an)	3360
Consommation d'eau / cycle Eco (Litres)	12
Consommation d'énergie kWh / an	296
Consommation d'énergie kWh / cycle	1,039
Capacité nominale (couverts)	13
Niveau d'émission sonore (dB)	49
INTERFACE UTILISATEUR	
Interface	LED
Affichage du temps restant	Non
Témoin de niveau de sel	Oui
Témoin de niveau de liquide de rinçage	Non
Couleur tranche	Blanche
PROGRAMMES	**5**
Eco 50°C	Oui
Mixte	Oui
Intensif Auto 65°C	Oui
Fast&Clean 28' 45°C	Oui
Push&Go 50°C	Oui
OPTIONS	
Départ différé	Non
Tablettes	Non
Multizone	Non
Système d'ouverture automatique	Non
EQUIPEMENTS	
Moteur induction	Non
Cuve 100% inox	Oui
Light on Floor	Non
Sécurité anti-débordement	Oui
Installation en colonne	Non
AMENAGEMENTS INTERIEURS	
Troisième tiroir à couverts	Non
Plateau à ustensiles	Non
Panier supérieur :	
- réglable en hauteur	Oui
- picots rabattables	-
- balconnets escamotables	2
- poignée	Non
Panier inférieur :	
- picots rabattables	-
- poignée	Non
Panier à couverts :	
- Nomade	Oui
- Modulable et divisable en 2	-
CARACTERISTIQUES PHYSIQUES	
Dimensions nettes en cm (HxLxP)	82 x 59.8 x 55,5
Dimensions avec emballage en cm (HxLxP)	91 x 62.5 x 67,5
Poids (en kg) net / avec emballage	32,1 / 33,9
Dimensions d'encastrement en cm (HxLxP)	82/90 x 60 x 56
Pied arrière réglable de l'avant	Oui
Alimentation électrique	220 - 240 V - 50Hz
Longueur du cordon d'alimentation (cm)	130
Longueur du tuyau d'évacuation (cm)	150
Longueur du tuyau d'arrivée d'eau (cm)	155

Référence	12 NC	EAN	USINE
DIE 2B19	869 991 586 850	8 050 147 586 853	RADOMSKO

Visuels non contractuels