FQ60N2PE1

Réfrigérateurs, Universelle, 4 portes, Pose libre, Noir, Froid ventilé total - Trois circuits de refroidissement, A++

FROID VENTILÉ TOTAL

Le système de Froid ventilé total permet de régler le degré d'humidité et d'éviter ainsi la formation de givre grâce à une ventilation, répartissant l'air froid à travers tout le réfrigérateur et le congélateur.

ZONE EXTRA FRESH 0°C

Les réfrigérateurs possèdent une Zone Extra Fresh 0° C qui permet la conservation optimale des aliments périssables les plus délicats tels que de la viande ou du poisson, sans en altérer l'aspect.

FABRIQUE À GLAÇONS

Le réfrigérateur possède une fabrique à glaçons automatique, qui grâce au réservoir d'eau présent dans le réfrigérateur, peut réaliser une grande quantité de glaçons.

DISTRIBUTEUR D'EAU

Le réfrigérateur est doté d'un distributeur d'eau intégré. Il vous suffira de remplir le compartiment dédié avec de l'eau. Celui-ci est directement relié au distributeur pour une distribution facilitée.

TYPE

Type de refroidissement: Froid ventilé total - Trois circuits de refroidissement • Famille: Réfrigérateurs • Code EAN: 8017709272920 • Dégivrage: Automatique • Système Froid Ventilé total: Total • Installation: Pose libre • Catégorie: 4 portes • Type de charnières: Standard

ESTHÉTIQUE

Position de l'afficheur: Externe (sur la porte) • Design: Plat • Couleur des parois latérales: Noir • Afficheur: LCD • Matériau des parois latérales: Plastique • Esthétique: Universelle • Couleur finitions tiroirs: Silver • Couleur finitions balconnets: Silver • Type de poignée: Fixe • Couleur finition clayettes en verre: Silver • Poignée: Externe • Couleur: Noir • Matériau de la porte: Plastique thermoformé • Couleur de la poignée: Noir

CARACTÉRISTIQUES RÉFRIGÉRATEUR

Dessus bac à légumes: Oui • Typologie bac à légumes: Sur glissières/rails • Type de clayettes réglables: Verre • Zone Extra Fresh 0°C: Oui • Nombre de clayettes réglables: 2 • Nombre de bacs à légumes: 2 • Type d'éclairage interne réfrigérateur: LED • Eclairage interne réfrigérateur: Oui • Type de dessus bac à légumes: Verre

CONTRE-PORTE RÉFRIGÉRATEUR

Nombre de balconnets réglables: 2 • Nombre de balconnets porte-bouteilles: 2 • Nombre de balconnets avec couvercle transparent: 2

AUTRES CARACTÉRISTIQUES RÉFRIGÉRATEUR

Filtre anti-odeur: Oui • Turbine: Oui • Ioniseur: Oui • Système "Frais Actif" par lampes LED bleues: Oui • Airplus, système d'aération multiple: Oui • Accessoires réfrigérateur: 2 curseurs, Casier à oeufs

CARACTÉRISTIQUES CONGÉLATEUR

Eclairage interne congélateur: Oui • Nombre de tiroirs: 3 • Nombre de clayettes: 2 • Type d'éclairage interne congélateur: LED • Type de clayette: Verre

AUTRES CARACTÉRISTIQUES CONGÉLATEUR

Fabrique à glaçons manuelle Twister: Oui • Accessoires congélateur: Fabrique à glaçons manuelle • Fabrique à glaçons: Manuel • Compartiment congélation rapide: Oui

AUTRES CARACTÉRISTIQUES TECHNIQUES

Alarme porte ouverte: Oui • Type de contrôle de la température: Electronique • Touche congélation rapide: Oui • Joint antibactérien: Oui • Nombre de compresseurs: 1 • Type compresseur: Compresseur à capacité variable (Inverter) • Témoin alarme température: Oui • Fonctions de l'afficheur: Vacances, Congélation rapide, Refroidissement rapide, MultiZone, Eco, Sécurité enfants • Zone convertible: Oui • Alarme température: Oui

PERFORMANCE / ETIQUETTE ENERGÉTIQUE

Niveau sonore: 43 dB(A) re 1pW • Volume net réfrigérateur: 346 l • Catégorie du réfrigérateur: Réfrigérateur - Congélateur • Autonomie en cas de coupure de courant: 15 h • Volume compartiment Convertible: 83 l • Volume net total: 541 l • Consommation d'énergie annuelle: 364 kWh/a • Classe climatique: SN, N, ST, T • Volume net Zone Life Plus 0°C: 30 l • Volume net congélateur: 165 l • Classe énergétique: A++ • Nombre d'étoiles congélateur: 4 • Volume brut total: 626 l • Pouvoir de congélation: 8 Kg/24h

RACCORDEMENT ÉLECTRIQUE

Tension (V): 220-240 V • Fréquence (Hz): 50 Hz • Puissance nominale: 200 W • Longueur du câble d'alimentation (cm): 240 cm

INFORMATIONS LOGISTIQUES

Profondeur entretoises: 35 mm • Largeur du produit avec les portes ouvertes au maximum: 1634 mm • Poids net (kg): 145.000 kg • Hauteur du produit avec pieds: 1820 mm • Dimensions: 1820x908x788 mm • Largeur du produit (mm): 908 mm • Profondeur du produit sans poignée: 788 mm

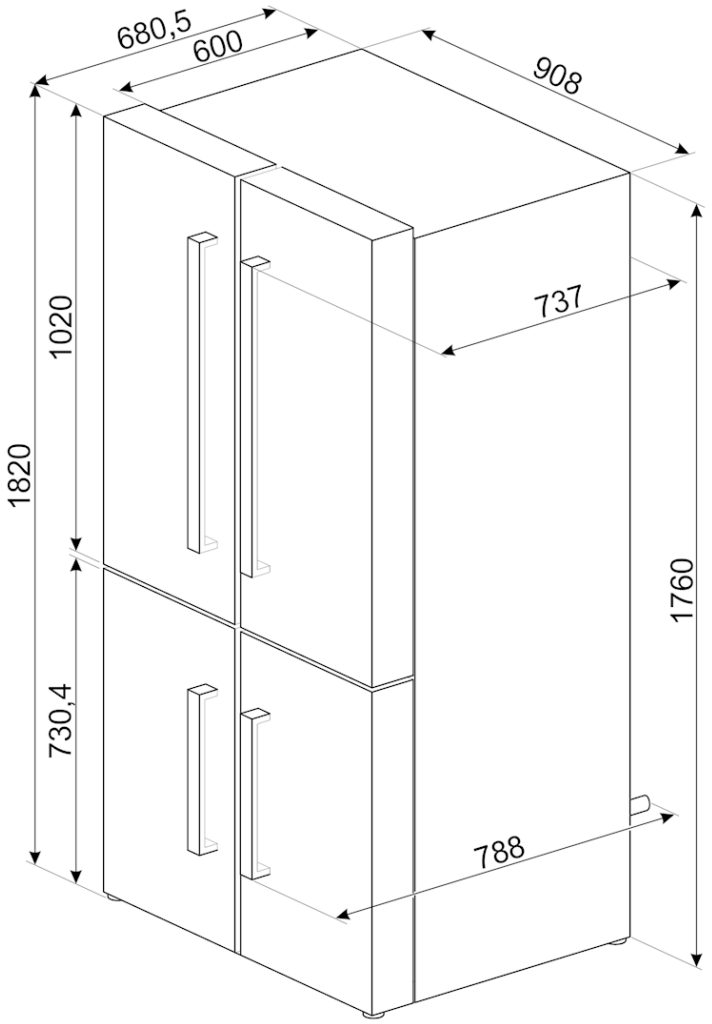
680,5
600
908
1020
1820
730,4
737
1760
788

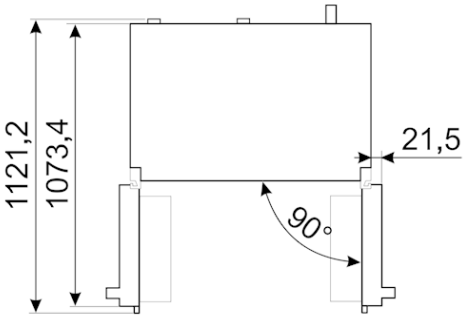
1121,2
1073,4
21,5
90°

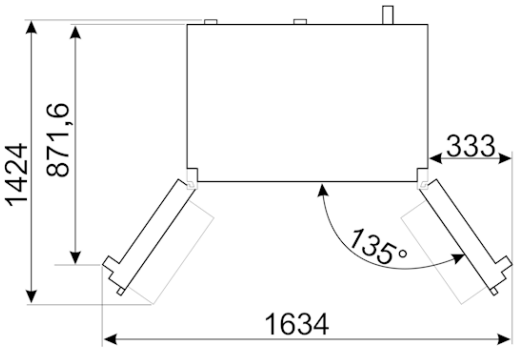
1424
871,6
333
135°
1634