iQ300, Lave-vaisselle tout intégrable, 60 cm
SN636X02IE

A+++

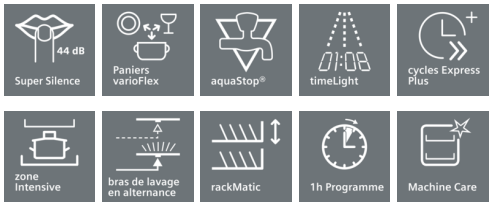

Lave-vaisselle avec option varioSpeed Plus (jusqu'à 3 fois plus rapide)

- ✓ Classe d'efficacité énergétique A+++, très économe en énergie
- ✓ L'option varioSpeed Plus permet de laver jusqu'à 3 fois plus rapidement tout en gardant les mêmes performances de lavage et de séchage.
- ✓ timeLight : projection du temps restant au sol.
- ✓ Rangement de la vaisselle optimisé avec le panier varioFlex et ses rangées de picots rabattables.
- ✓ Par la simple pression d'un bouton, le programme automatique adapte le cycle de lavage à la salissure de la vaisselle.

Équipement

Données techniques

Couleur de l'appareil : N/A
Matériau de la cuve : Inox
Top amovible : non
Hauteur avec top (mm) : 0
Hauteur appareil (mm) : 815
Largeur de l'appareil : 598
Profondeur appareil (mm) : 550
Hauteur produit emballé (mm) : 880
Largeur produit emballé (mm) : 660
Profondeur produit emballé (mm) : 670
Réglage maximum de la hauteur des pieds (mm) : 60
Plinthe réglable : Horizontale et verticale
Poids net (kg) : 35,312
Poids brut (kg) : 38,0
Couleur de panneau de commande : Acier inoxydable
Puissance de raccordement (W) : 2400
Intensité (A) : 10
Tension (V) : 220-240
Fréquence (Hz) : 50; 60
Longueur du cordon électrique (cm) : 175
Type de prise : Fiche cont.terre/Gard.fil ter.
Longueur du tuyau d'alimentation (cm) : 165
Longueur du tuyau d'évacuation (cm) : 190
Certificats de conformité : CE, VDE
Marque : Siemens
Référence Commerciale : SN636X02IE
Nombre de couverts : 13
Classe énergétique (2010/30/CE) : A+++
Consommation énergétique annuelle (kWh/annum) - NOUVEAU (2010/30/CE) : 234,00
Consommation énergétique (kWh) : 0,82
Consommation énergétique en mode "laissé sur marche" (W) - NOUVEAU (2010/30/CE) : 0,10
Consommation d'eau annuelle (l/annum) - NOUVEAU (2010/30/CE) : 2660
Classe d'efficacité de séchage : A
Programme de référence : Eco
Durée du cycle du programme de référence (min) : 235
Niveau sonore (dB(A) re 1 pW) : 44
Type d'installation : Intégration total

4 242003 776841

Accessoires en option

SZ73056	PORTE INOX POUR LV60 TOUT INTEGRABLE H81
SZ73010	CHARNIERE MOBILE INSTALLATION LV HAUTEUR
SZ73000	KIT LAVAGE 4ELEMENTS POUR LAVE-VAISSELLE
SZ72010	RALLONGE AQUASTOP

Fabriqué par BSH titulaire des droits d'utilisation de la#marque Siemens AG

iQ300, Lave-vaisselle tout intégrable, 60 cm
SN636X02IE

Équipement

Caractéristiques principales
- timeLight : projection du temps restant au sol
- Classe d'efficacité énergétique : A+++ sur une échelle allant de A+++ à D
- Classe d'efficacité de séchage : A
- 13 couverts
- Niveau sonore : 44 dB (A) re 1 pW
- Consommations progr. Eco 50 °C : 9.5 l / 0.82 kWh
- Consommation d'eau annuelle : 2660 litres
- Consommation électrique annuelle : 234 kWh

Programmes/Options
- 6 Programmes : Intensif 70 °C, Auto 45-65 °C, Eco 50 °C, Verre 40 °C, Programme 1h 65 °C, Prélavage
- 3 options : varioSpeed Plus (3 fois plus rapide), Zone Intensive, Séchage Extra
- Programme Entretien de la machine

Caractéristiques techniques
- Moteur iQdrive
- Départ différé : 1-24 h
- Signal sonore de fin de cycle
- Boîte à produits maxiPerformance
- Auto 3in1, détection lessivielle automatique
- Echangeur thermique qui protège la vaisselle
- aquaSensor qui reconnait le degré de salissure, Capacité Variable Automatique n'utilise que l'eau nécessaire pour la charge de vaisselle
- Système protectVerre, conserve l'éclat des verres
- Paniers varioFlex, rangement facile de la vaisselle
- Panier supérieur réglable avec rackMatic (3 niveaux)

Confort/Sécurité
- aquaStop® : garantie Siemens Electromenager* en cas de dégât des eaux - pour toute la durée de vie de l'appareil
- Régénération électronique
- Triple filtre autonettoyant
- Cuve inox

** Veuillez trouver les termes de garantie à l'adresse suivante : https://www.siemens-home.bsh-group.com/fr/nos-services/garantie/warranty_extension/garantie-aquastop*

iQ300, Lave-vaisselle tout intégrable, 60 cm
SN636X02IE
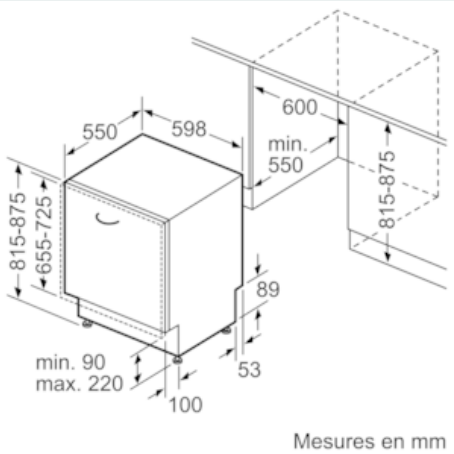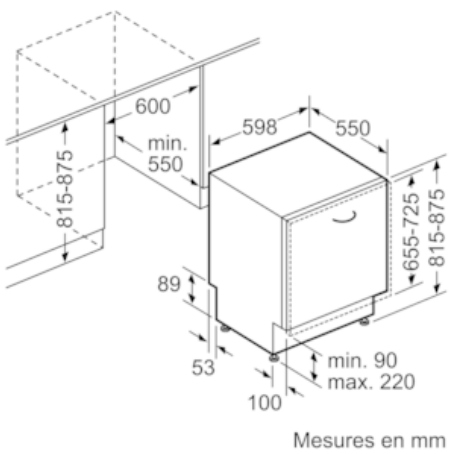
Cotes