50* 2 ZONES INOX **LB 555** NOIRE **LBN 555**

*Grâce à un thermostat électronique, il est possible de régler indépendamment chaque niveau de température au degré près.*

LBN 245 NOIRE

2 ZONES A+ A B A

## CARACTÉRISTIQUES GÉNÉRALES

- Type : Intégrable
- Porte réversible
- Poignée Inox
- Verre traité anti-UV
- 6 clayettes bois avec fronton Inox
- Clayettes coulissantes sur rails
- Gestion électronique des températures avec affichage LED
- Eclairage intérieur LED

ZONE SUPÉRIEURE
- Mise en temp.
- 22 bouteilles
- +5°C - + 10°C

ZONE INFÉRIEURE
- Conservation
- 28 bouteilles
- +10°C - + 18°C

## CARACTÉRISTIQUES TECHNIQUES

- Volume Utile : 117 L
- Poids Brut / Net : 56 kg / 51 kg
- Classe climatique : N (+16°C à +32°C)
- Consommation électrique : 146 kWh/an
- Niveau sonore : 45 dB(A)
- Froid ventilé
- Système anti-vibration

*Emballé (HxLxP) : 950 x 640 x 640 mm*
*Déballé (HxLxP) : 886 x 590 x 558 mm*

*chargement maximum

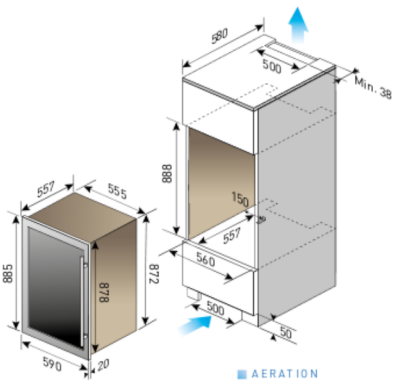


Dimensions en mm

Le Chai

INOX EAN : 3260449040853
NOIRE EAN : 3260449040860